Spanneisen • gezahnt, mit verstellbarem Gegenstück, mit Stiftschraube mit Innensechskant EH 23185.

Produktbeschreibung

Das Druck- und das Gegenstück sind unverlierbar mit dem Spanneisen verbunden, somit ist das Spanneisen schnell einsatzbereit. Das Spanneisen ist mit zwei Spannnasen ausgestattet und kann je nach Einsatzfall einfach umgedreht werden.

Werkstoff

Schraube
- Vergütungsstahl

Mutter
- Vergütungsstahl

Scheibe
- Vergütungsstahl

Spanneisen
- Stahl, vergütet, galvanisch verzinkt

Montage

Durch den Innensechskant in der Stiftschraube ist eine schnelle Montage bzw. Demontage möglich.

Weiterführende Informationen

Verweise

Größere Spannhöhen können durch den Einsatz der Stützverlängerung (EH 23185.) erreicht werden.

Weitere Produkte

- Stützverlängerungen, für Spanneisen, gezahnt, mit verstellbarem Gegenstück

Maßzeichnung

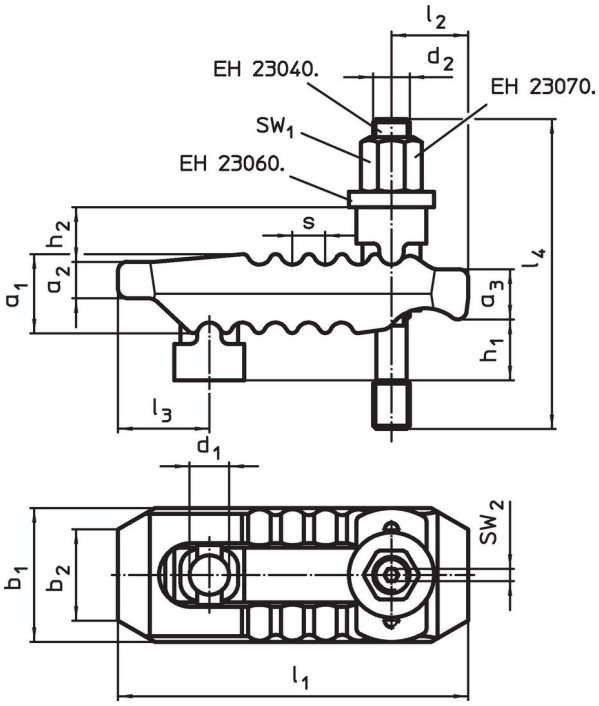

Bestellinformationen

Nenn-maß d_1 [mm]	Abmessungen d_2	l_4	h_1	h_2	a_1	a_2	a_3	b_1	b_2	l_1	l_2	l_3	s [mm]	SW_1 [mm]	SW_2 [mm]	Spann-kraft[1] max. [kN]	[g]	Art.-Nr.
13	**M12**	**100**	0 – 30	18	27	12	17	44	30	115	25	30	11	18	4	30	1700	23185.0312
13	**M12**	**125**	0 – 55	18	27	12	17	44	30	115	25	30	11	18	4	30	800	23185.0313
17	**M12**	**125**	0 – 50	20	36	17	21	55	41	150	35	36	12	18	4	40	1632	23185.0314
17	**M12**	**160**	0 – 70	20	36	17	21	55	41	150	35	36	12	18	4	40	1659	23185.0315
17	**M16**	**125**	0 – 40	20	36	17	21	55	41	150	35	36	12	24	4	40	1766	23185.0316
17	**M16**	**160**	0 – 70	20	36	17	21	55	41	150	35	36	12	24	4	40	1812	23185.0317

[1] Die angegebenen Spannkräfte gelten in optimaler Spannposition (kleinster Abstand der Spannschraube zur Spannstelle). Die Spannkräfte können je nach Aufspannung, Festigkeitsklasse der Spannschraube und Zustand des Gewindes (Schmierung) abweichen.

Nenn-maß d_1 [mm]	Abmessungen d_2	l_4	h_1	h_2	a_1	a_2	a_3	b_1	b_2	l_1	l_2	l_3	s [mm]	SW_1 [mm]	SW_2 [mm]	Spann-kraft[1] max. [kN]	[g]	Art.-Nr.
21	**M16**	**160**	0 – 40	30	42	20	27	62	30	187	44	44	14	24	4	60	2578	23185.0318
21	**M16**	**200**	0 – 80	30	42	20	27	62	30	187	44	44	14	24	4	60	2629	23185.0319
21	**M20**	**160**	0 – 40	30	42	20	27	62	30	187	44	44	14	30	5	60	2758	23185.0320
21	**M20**	**200**	0 – 80	30	42	20	27	62	30	187	44	44	14	30	5	60	2836	23185.0321
25	**M20**	**200**	0 – 70	31	51	24	34	70	30	235	60	47	17	30	5	75	4180	23185.0322
25	**M20**	**250**	0 – 100	31	51	24	34	70	30	235	60	47	17	30	5	75	4361	23185.0323
25	**M24**	**200**	0 – 50	31	51	24	34	70	30	235	60	47	17	36	5	75	4500	23185.0324
25	**M24**	**250**	0 – 100	31	51	24	34	70	30	235	60	47	17	36	5	75	4650	23185.0325

[1] Die angegebenen Spannkräfte gelten in optimaler Spannposition (kleinster Abstand der Spannschraube zur Spannstelle). Die Spannkräfte können je nach Aufspannung, Festigkeitsklasse der Spannschraube und Zustand des Gewindes (Schmierung) abweichen.

Compliance

RoHS-konform
Konform gemäß Richtlinie 2011/65/EU und Richtlinie 2015/863.

Enthält keine SVHC-Stoffe
Keine SVHC Substanzen mit mehr als 0,1% w/w enthalten – SVHC Liste Stand 23.01.2024.

Enthält keine Proposition 65 Stoffe
Keine Stoffe der Proposition 65 enthalten.
https://www.P65Warnings.ca.gov/

Frei von Konfliktmineralien
Dieses Produkt enthält keine als "Konfliktmineralien" bezeichneten Stoffe wie Tantal, Zinn, Gold oder Wolfram aus der demokratischen Republik Kongo oder angrenzender Länder.