Auflagebolzen • verstellbar

EH 22690.

Produktbeschreibung

Die höhenverstellbaren Auflagebolzen mit induktivgehärteter Auflagefläche sind als Auflagen und Anschläge verwendbar.

Werkstoff

Auflagebolzen
- Vergütungsstahl, vergütet, Güte 10.9, brüniert / Auflagefläche induktivgehärtet

Mutter
- Vergütungsstahl, vergütet, Güte 8.8 (ISO 4035), brüniert

Maßzeichnung

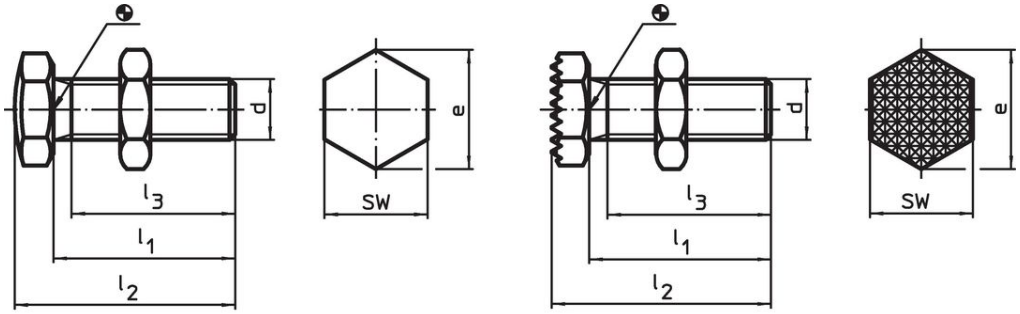

Bild 1 Bild 2

Bestellinformationen

d	Abmessungen l_1 ±1,5	l_2 ±1,5	l_3 min.	e	SW [mm]	[g]	Art.-Nr.
		[mm]					
Auflagefläche ballig – Bild 1							
M 6	**20**	23,5	19,0	11,5	10	6,7	**22690.0606**
M 8	**25**	30,0	21,0	14,5	13	15,0	**22690.0608**
M10	**30**	36,0	25,5	19,6	17	31,0	**22690.0610**
M12	**35**	42,0	29,7	21,9	19	48,0	**22690.0612**
M16	**40**	49,5	34,0	27,7	24	102,0	**22690.0616**
M20	**45**	57,0	37,0	34,6	30	187,0	**22690.0620**
M24	**50**	64,0	40,0	41,6	36	309,0	**22690.0624**
Auflagefläche geriffelt – Bild 2							
M 6	**20**	23,5	19,0	11,5	10	6,7	**22690.0626**
M 8	**25**	30,0	21,0	14,5	13	16,0	**22690.0628**
M10	**30**	36,0	25,5	19,6	17	31,0	**22690.0630**
M12	**35**	42,0	29,7	21,9	19	49,0	**22690.0632**
M16	**40**	49,5	34,0	27,7	24	102,0	**22690.0636**
M20	**45**	57,0	37,0	34,6	30	184,0	**22690.0640**
M24	**50**	64,0	40,0	41,6	36	308,0	**22690.0644**

Anwendungsbeispiel

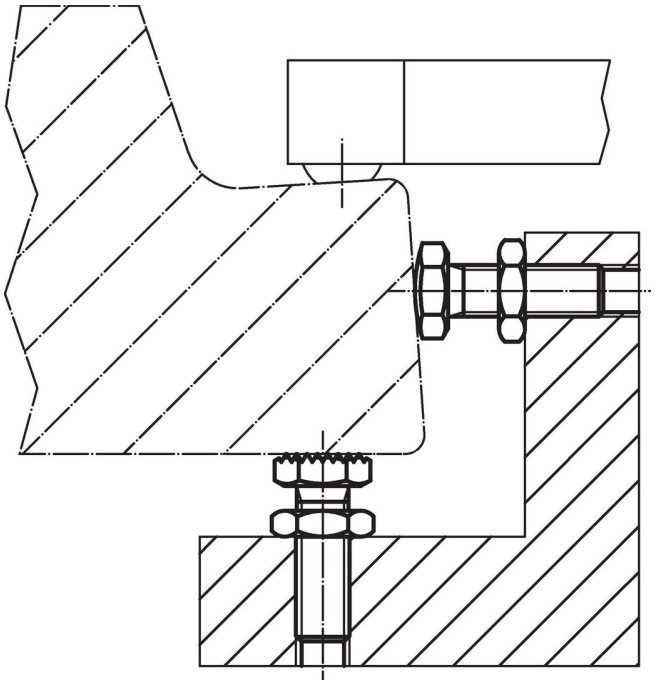

Compliance

RoHS-konform
Konform gemäß Richtlinie 2011/65/EU und Richtlinie 2015/863.

Enthält keine SVHC-Stoffe
Keine SVHC Substanzen mit mehr als 0,1% w/w enthalten – SVHC Liste Stand 23.01.2024.

Enthält keine Proposition 65 Stoffe
Keine Stoffe der Proposition 65 enthalten.
https://www.P65Warnings.ca.gov/

Frei von Konfliktmineralien
Dieses Produkt enthält keine als "Konfliktmineralien" bezeichneten Stoffe wie Tantal, Zinn, Gold oder Wolfram aus der demokratischen Republik Kongo oder angrenzender Länder.