Seitendruckstücke • mit Gewinde, ohne Abdichtung

EH 22150.

Produktbeschreibung

Verwendung zum Positionieren und Andrücken wie z.B. beim Lackieren und Sandstrahlen.

Werkstoff

Hülse
- Stahl, galvanisch verzinkt

Feder
- Rostfreier Stahl
- Stahl, brüniert
- Stahl, galvanisch verzinkt

Stift
- Stahl, einsatzgehärtet, galvanisch verzinkt
- Thermoplast POM, weiß

Montage

Montage durch Einschrauben mit Montagewerkzeug.
Formel zum Berechnen des Achsabstands für die Montagebohrung:
$l_0 = z/2 + w + x$,
l_0 = Achsabstand,
y = Werkstückhöhe,
w = Werkstücklänge,
x = Koordinatenmaß,
s = Hub,
z = Anschlagdurchmesser
Berechnung Maß x:
y größer oder gleich $l_2 - d_2/2$,
dann $x = d_2/2 - s$
oder
y kleiner als $l_2 - d_2/2$,
dann $x = d_2/2 - s - [(l_2 - d_2/2 - y) * 0{,}123]$

Kennzeichnung

Ausführung leichte Federkraft = Feder aus rostfreiem Stahl
Ausführung Standard-Federkraft = Feder aus Stahl, brüniert
Ausführung starke Federkraft = Feder aus Stahl, galvanisch verzinkt

Maßzeichnung

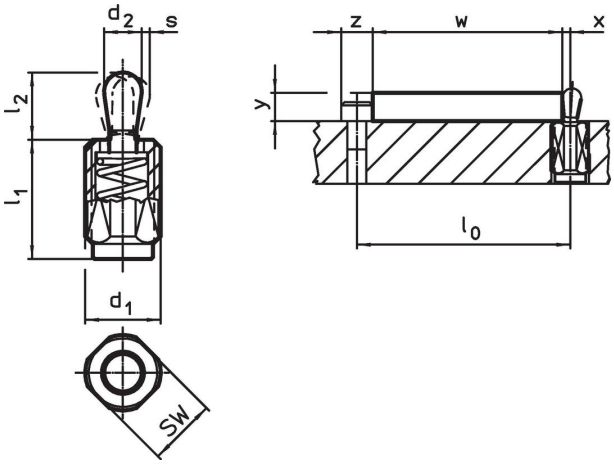

Bestellinformationen

Abmessungen					Hub	SW			Art.-Nr.
d_1	l_1 -2	Federkraft F max. [1] ~	d_2	l_2	s		max.		
[mm]		[N]	[mm]		[mm]	[mm]	[°C]	[g]	
Stift: Stahl/leichte Federkraft									
M12	**11,5**	**20**	5	6,4	1,6	10	250	4,0	22150.0310
M12	**19,0**	**20**	5	6,4	1,6	10	250	5,9	22150.0314
M12	**26,5**	**20**	5	6,4	1,6	10	250	7,9	22150.0318
M12	**11,5**	**40**	6	10,4	2,0	10	250	4,8	22150.0330

[1] statistischer Mittelwert

Abmessungen d_1 [mm]	l_1 -2	Federkraft F max. [1] ~ [N]	d_2	l_2 [mm]	Hub s [mm]	SW [mm]	max. [°C]	[g]	Art.-Nr.
M12	**19,0**	**40**	6	10,4	2,0	10	250	6,6	22150.0334
M12	**26,5**	**40**	6	10,4	2,0	10	250	8,6	22150.0338
M18 x 1,5	**18,0**	**100**	10	16,9	3,2	16	250	19,0	22150.0350
M18 x 1,5	**31,5**	**100**	10	16,9	3,2	16	250	28,0	22150.0354
M18 x 1,5	**45,0**	**100**	10	16,9	3,2	16	250	36,0	22150.0358
Stift: Stahl/Standard-Federkraft									
M12	**11,5**	**50**	5	6,4	1,6	10	250	4,1	22150.0311
M12	**19,0**	**50**	5	6,4	1,6	10	250	6,4	22150.0315
M12	**26,5**	**50**	5	6,4	1,6	10	250	8,3	22150.0319
M12	**11,5**	**75**	6	10,4	2,0	10	250	4,9	22150.0331
M12	**19,0**	**75**	6	10,4	2,0	10	250	7,1	22150.0335
M12	**26,5**	**75**	6	10,4	2,0	10	250	9,6	22150.0339
M18 x 1,5	**18,0**	**150**	10	16,9	3,2	16	250	20,0	22150.0351
M18 x 1,5	**31,5**	**150**	10	16,9	3,2	16	250	29,0	22150.0355
M18 x 1,5	**45,0**	**150**	10	16,9	3,2	16	250	39,0	22150.0359
Stift: Stahl/starke Federkraft									
M12	**11,5**	**100**	5	6,4	1,6	10	250	4,4	22150.0312
M12	**19,0**	**100**	5	6,4	1,6	10	250	6,9	22150.0316
M12	**26,5**	**100**	5	6,4	1,6	10	250	9,0	22150.0320
M12	**11,5**	**100**	6	10,4	2,0	10	250	5,4	22150.0332
M12	**19,0**	**100**	6	10,4	2,0	10	250	7,7	22150.0336
M12	**26,5**	**100**	6	10,4	2,0	10	250	10,0	22150.0340
M18 x 1,5	**18,0**	**200**	10	16,9	3,2	16	250	21,0	22150.0352
M18 x 1,5	**31,5**	**200**	10	16,9	3,2	16	250	30,0	22150.0356
M18 x 1,5	**45,0**	**200**	10	16,9	3,2	16	250	40,0	22150.0360
Stift: Thermoplast/leichte Federkraft									
M12	**11,5**	**20**	5	6,4	1,6	10	80	2,7	22150.0370
M12	**19,0**	**20**	5	6,4	1,6	10	80	4,6	22150.0375
M12	**26,5**	**20**	5	6,4	1,6	10	80	6,5	22150.0383
M12	**11,5**	**40**	6	10,4	2,0	10	80	3,1	22150.0373
M12	**19,0**	**40**	6	10,4	2,0	10	80	4,8	22150.0380
M12	**26,5**	**40**	6	10,4	2,0	10	80	6,8	22150.0385
M18 x 1,5	**18,0**	**100**	10	16,9	3,2	16	80	12,0	22150.0390
M18 x 1,5	**31,5**	**100**	10	16,9	3,2	16	80	20,0	22150.0393
M18 x 1,5	**45,0**	**100**	10	16,9	3,2	16	80	30,0	22150.0395

[1] statistischer Mittelwert

Zubehör

	Abmessungen d_1 [mm]	[g]	Art.-Nr.
Montagewerkzeug			
	M12	76	22150.0820
	M18 x 1,5	137	22150.0822

Anwendungsbeispiel

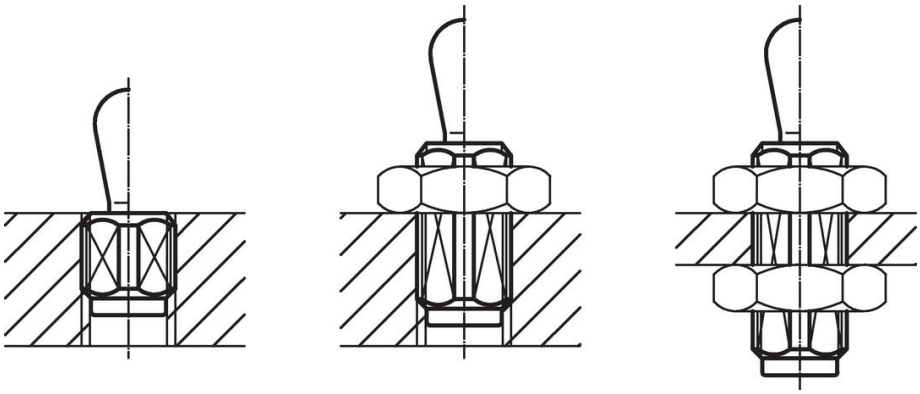

Compliance

Für detaillierte Compliance Informationen wählen Sie bitte die gewünschte Artikelnummer.