# Bügelgriffe • mit Auflagescheibe

## 24310.0130

## Produktbeschreibung

Bügelgriffe finden beispielsweise Anwendung an Maschinentüren, Möbeltüren, Schranktüren, Schubladen und Schubfächern.
Diese abgerundeten Bügelgriffe zeichnen sich durch die ergonomische und stabile Bauweise sowie das schlichte und zeitlose Design aus.

### Werkstoff

**Griff**
- Stahl, verchromt

**Auflagescheibe**
- Zink-Druckguss, vernickelt

### Montage

Durch die Auflagescheibe ist eine gute Auflagefläche sichergestellt.
Die passenden Auflagescheiben sind lose beigelegt.

## Maßzeichnung

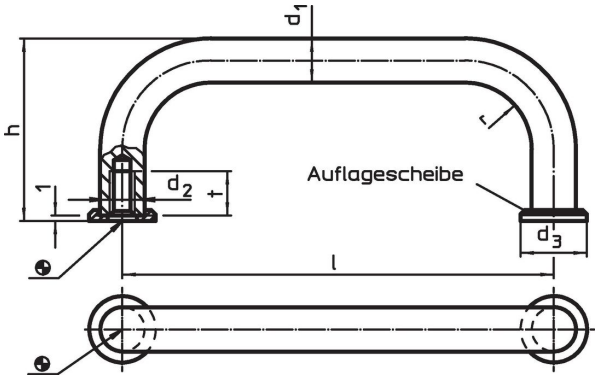


## Bestellinformationen

| Abmessungen | | | | | | | | Art.-Nr. |
|---|---|---|---|---|---|---|---|---|
| $d_1$ | l ±0,5 | $d_2$ | $d_3$ | h | r | t min. | [g] | |
| [mm] | | | | | | | | |
| **Stahl** | | | | | | | | |
| **10** | **100** | M5 | 15 | 43 | 12 | 12 | 98 | **24310.0130** |

## Compliance

### RoHS-konform
Konform gemäß Richtlinie 2011/65/EU und Richtlinie 2015/863.

### Enthält keine SVHC-Stoffe
Keine SVHC Substanzen mit mehr als 0,1% w/w enthalten – SVHC Liste Stand 23.01.2024.

### Enthält keine Proposition 65 Stoffe
Keine Stoffe der Proposition 65 enthalten.
https://www.P65Warnings.ca.gov/

### Frei von Konfliktmineralien
Dieses Produkt enthält keine als "Konfliktmineralien" bezeichneten Stoffe wie Tantal, Zinn, Gold oder Wolfram aus der demokratischen Republik Kongo oder angrenzender Länder.