Seitendruckstücke • mit Kunststofffeder und Stift

22150.0221

Produktbeschreibung

Verwendung zum Positionieren und Andrücken wie z.B. beim Lackieren und Sandstrahlen.

Werkstoff

Feder
- Kunststoff

Stift
- Rostfreier Stahl

Montage

Es wird empfohlen die Hülse anzufeuchten.
Montage durch Einpressen.
Formel zum Berechnen des Achsabstands für die Montagebohrung:
l_0 = z/2 + w + x,
l_0 = Achsabstand,
y = Werkstückhöhe,
w = Werkstücklänge,
x = Koordinatenmaß,
s = Hub,
z = Anschlagdurchmesser
Berechnung Maß x:
y größer oder gleich l_2 - d_2/2,
dann x = d_2/2 - s
(Wert x für diesen Fall s. a. Tabelle)
oder
y kleiner als l_2 - d_2/2,
dann x = d_2/2 - s - [(l_2 - d_2/2 - y) * 0,123]

Kennzeichnung

Ausführung starke Federkraft = grüne Feder

Maßzeichnung

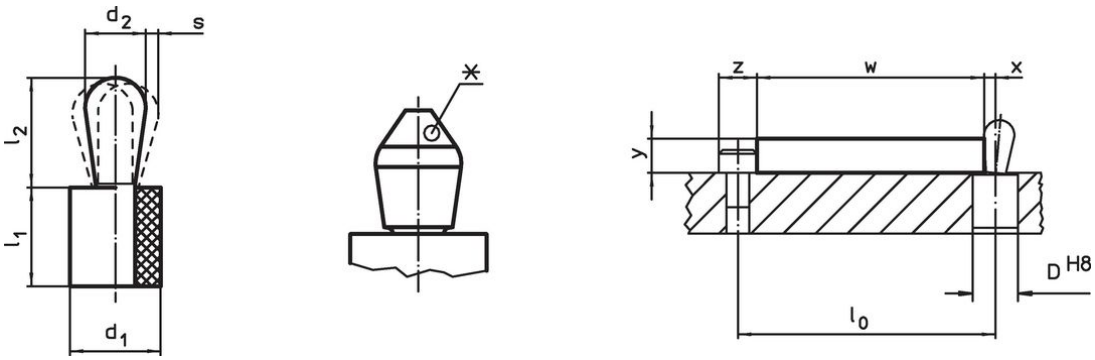

*einige Größen (siehe Tabelle) haben eine abweichende Stiftform

Bestellinformationen

Abmessungen d_1 [mm]	Abmessungen d_2 [mm]	Federkraft F max. [1] ~ [N]	Abmessungen l_1 -1 [mm]	Abmessungen l_2 ±0,5 [mm]	Hub s [mm]	Aufnahme-bohrung D H8 [mm]	x[2] [mm]	max. [°C]	[g]	Art.-Nr.
Stift: Rostfreier Stahl/Stift aus rostfreiem Stahl, starke Federkraft										
10	**5**	**90**	9	7,3	0,4	9,9	1,6	100	2,1	**22150.0221**

[1] statistischer Mittelwert

[2] Wenn die Werkstückhöhe (y) kleiner als l2-d2/2 ist, muss das Koordinatenmaß (x) berechnet werden.

Zubehör

	Abmessungen d_1 [mm]	[g]	Art.-Nr.
Montagewerkzeug			
	10	46	22150.0842

Compliance

RoHS-konform
Konform gemäß Richtlinie 2011/65/EU und Richtlinie 2015/863.

Enthält keine SVHC-Stoffe
Keine SVHC Substanzen mit mehr als 0,1% w/w enthalten – SVHC Liste Stand 23.01.2024.

Enthält keine Proposition 65 Stoffe
Keine Stoffe der Proposition 65 enthalten.
https://www.P65Warnings.ca.gov/

Frei von Konfliktmineralien
Dieses Produkt enthält keine als "Konfliktmineralien" bezeichneten Stoffe wie Tantal, Zinn, Gold oder Wolfram aus der demokratischen Republik Kongo oder angrenzender Länder.