Seitendruckstücke • glatt, mit Abdichtung

22150.0127

Produktbeschreibung

Verwendung zum Positionieren und Andrücken wie z.B. beim Lackieren und Sandstrahlen.
Mit Abdichtung gegen Späne und Schmutz.

Werkstoff

Dichtung
- CR

Hülse
- Aluminium Al

Feder
- Stahl, galvanisch verzinkt

Stift
- Stahl, einsatzgehärtet, galvanisch verzinkt

Montage

Montage durch Einpressen.
Formel zum Berechnen des Achsabstands für die Montagebohrung:
l_0 = z/2 + w + x,
l_0 = Achsabstand,
y = Werkstückhöhe,
w = Werkstücklänge,
x = Koordinatenmaß,
s = Hub,
z = Anschlagdurchmesser
Berechnung Maß x:
y größer oder gleich l_2 - d_2/2,
dann x = d_2/2 - s
(Wert x für diesen Fall s. a. Tabelle)
oder
y kleiner als l_2 - d_2/2,
dann x = d_2/2 - s - [(l_2 - d_2/2 - y) * 0,123]

Kennzeichnung

Ausführung starke Federkraft = Feder aus Stahl, galvanisch verzinkt

Weiterführende Informationen

Weitere Produkte

- Exzenter, für Seitendruckstücke, glatt

Maßzeichnung

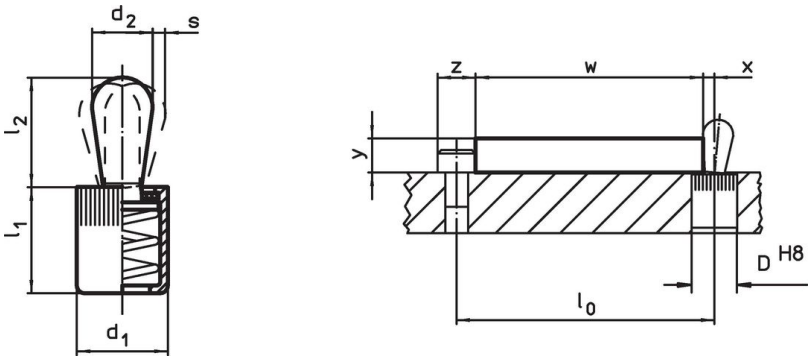

Bestellinformationen

Abmessungen d_1 [mm]	Abmessungen d_2 [mm]	Federkraft F max. [1] ~ [N]	Abmessungen l_1 -2 [mm]	Abmessungen l_2 ±0,5 [mm]	Hub s [mm]	Aufnahme-bohrung D H8 [mm]	x[2] [mm]	max. [°C]	[g]	Art.-Nr.
Stift: Stahl/Stift aus Stahl, starke Federkraft										
10	**6**	**100**	12	10,3	1	10	1,9	110	3,9	**22150.0127**

[1] statistischer Mittelwert

[2] Wenn die Werkstückhöhe (y) kleiner als l2-d2/2 ist, muss das Koordinatenmaß (x) berechnet werden.

Zubehör

	Abmessungen d_1 [mm]	[g]	Art.-Nr.
Montagewerkzeug			
	10	49	22150.0831

Anwendungsbeispiel

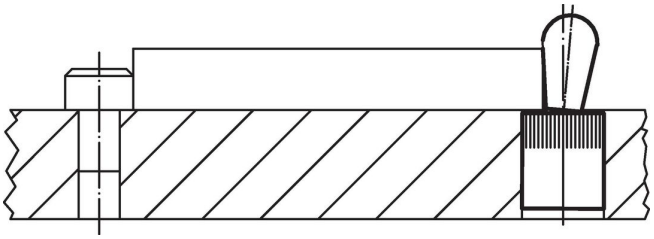

Compliance

RoHS-konform
Enthält Blei – Konform gemäß den Ausnahmen 6a / 6b / 6c.

Enthält SVHC-Stoffe >0,1% w/w
Enthält Blei – SVHC Liste [REACH] Stand 23.01.2024.

Enthält Proposition 65 Stoffe

Blei kann bei Exposition zu Krebs und Fortpflanzungsschäden führen.
https://www.P65Warnings.ca.gov/

Frei von Konfliktmineralien
Dieses Produkt enthält keine als "Konfliktmineralien" bezeichneten Stoffe wie Tantal, Zinn, Gold oder Wolfram aus der demokratischen Republik Kongo oder angrenzender Länder.